

FACHADA NORTE
Escala 1/50

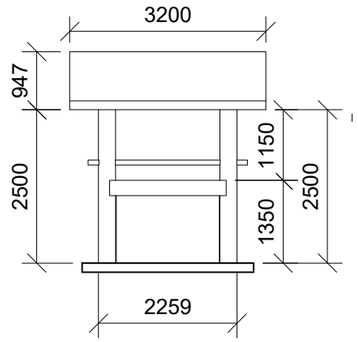

FACHADA LESTE
Escala 1/50

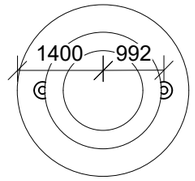

PLANTA BAIXA
ESCALA 1:50

Área Total
A: 6,19 m2

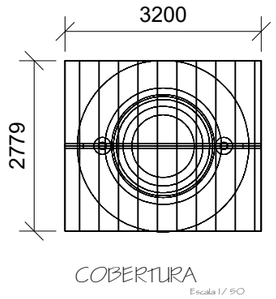

COBERTURA
Escala 1/50

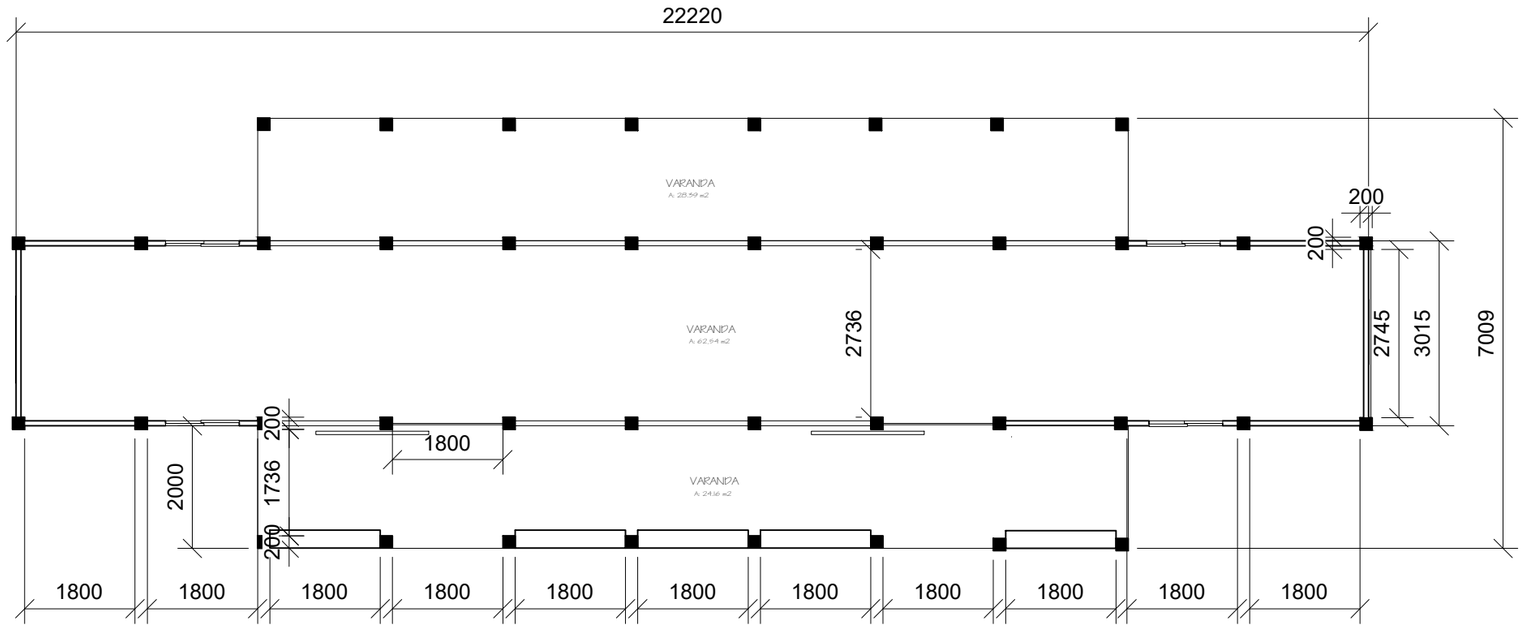

PLANTA BAIXA
ESCALA 1:50

Área Total
A: 123,32 m2

Órgãos COMPETENTES:
CARIMBOS

EMPRESA
GUILHERME AUGUSTO
ARQUITETURA
Tel.: 48-991480441 E-mail:guiatr@hotmail.com

OBRA
CANCHA DE BOCHA
BEBEDOUROS

PROPRIETARIO
PREFEITURA MUNICIPAL DE MARACAJÁ
CNPJ: 82.915.026/0001-24

PROJETO
ARQUITETÔNICO

RESPONSÁVEL TÉCNICO
GUILHERME AUGUSTO TOMASI ROCHA
CAU: A59229-3

LOCAL DA OBRA
Áreas Públicas do Municipio - MARACAJÁ- SC

ESPECIFICAÇÕES
PLANTA BAIXA

PRANCHA
01/02

DATA	DESENHO	REVISÃO:	ÁREA	ESCALA
Março/2026	GUILHERME	GUILHERME	129,51 m2	1/50

DIREITOS AUTORAIS RESERVADOS-LEI 9988-76 ART.6